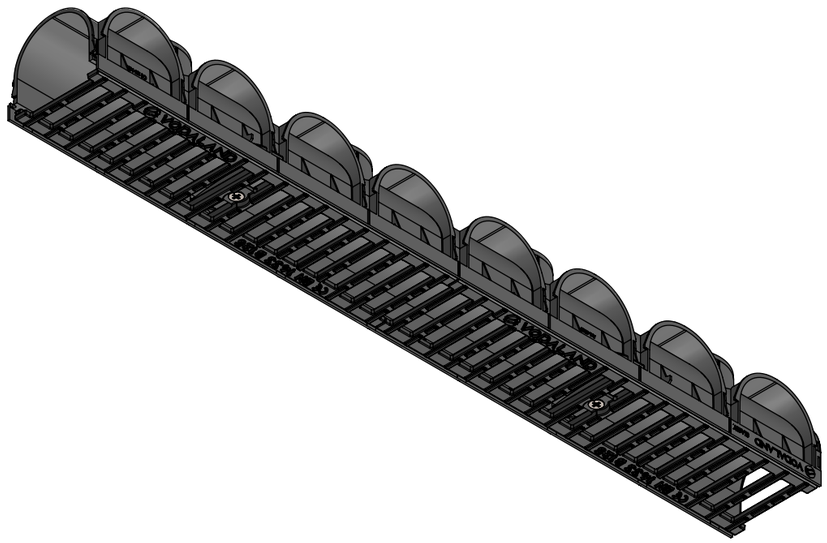
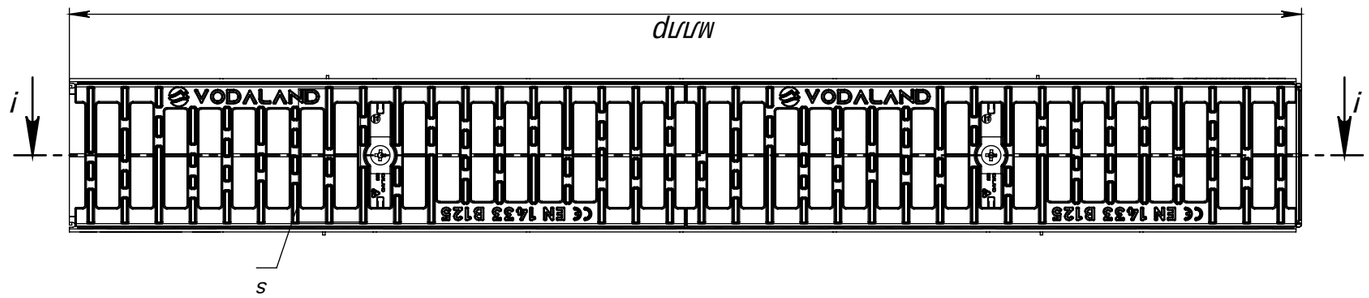
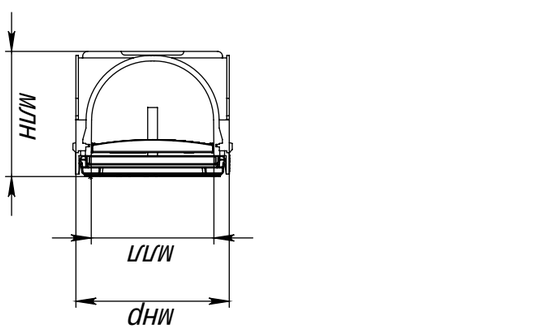
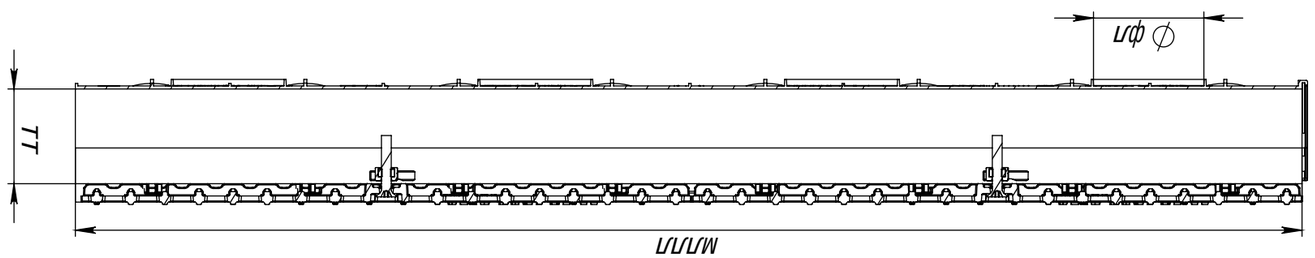
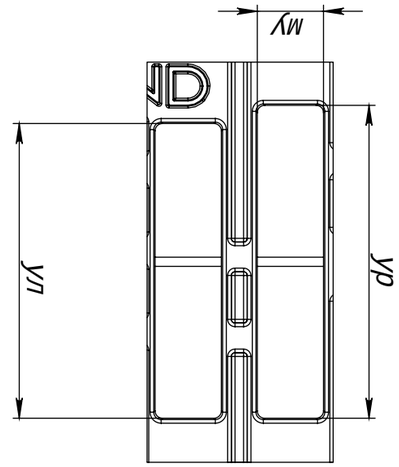








i ⊓ i



s ôo ʏ pü

	b i a 9	{Db i ¢ ¦ w 9	5 i ¢ 9			
5w i ² b	ιι ℓ	нclлpiнo				
/ i ʏ ¢ 5	ιa ʏ					
i ι ι ¢ 5						
a C D						
ʏ ¢ i						
